HELI
POLSKA

1.5-2 t

Elektryczny wózek widłowy serii G2 z baterią litowo-jonową

www.helipolska.pl

G2 1.5-2t

Przyjazny dla środowiska

- Bezemisyjny
- Niski poziom hałasu
- Bez metali ciężkich
- Odporny na korozję
- Niegazujący podczas ładowania

Technologia EPS – systemu wspomagania kierownicy

- Most osi skrętnej z silnikami, wysoka wydajność i prosta konstrukcja
- Sprzężenie zwrotne momentu, wyświetlanie kąta, precyzyjny ruch i łatwe sterowanie
- System zapewnia oszczędność energii
- Układ bezobsługowy, łatwy w eksploatacji

Bezobsługowy

- Bez potrzeby uzupełniania elektrolitu
- Nie wymaga codziennej konserwacji

Wygoda

- Hamulec magnetyczny na osi napędowej – hamulec zabezpieczający przed staczaniem się z rampy
- Uchwyt do jazdy tyłem wyposażony w klakson zapewnia stabilną pozycję oraz wygodę i bezpieczeństwo podczas cofania
- Przełącznik zmiany typu samochodowego

Wysoki poziom bezpieczeństwa

- Automatyczne hamowanie na zakrętach
- Ostrzegawczy kogut i system OPS jazdy (blokada jazdy w przypadku braku operatora na siedzeniu), jako wyposażenie standardowe, poprawia bezpieczeństwo całego wózka
- Funkcja blokady podczas ładowania skutecznie zapobiega podłączaniu i odłączaniu wtyczki przy włączonym wózku
- Ogólny wyłącznik awaryjny natychmiast odłącza sterowanie i zasilanie wózka, zapewniając bezpieczeństwo

Długa żywotność

- Ponad 75% pojemności po czterech tysiącach cykli pracy
- Żywotność dłuższa od baterii kwasowo-ołowiowych pracujących w tych samych warunkach
- Gwarancja jakości na pięć lat lub dziesięć tysięcy godzin na wysokowydajną baterię litową

Wydajna praca

- Elastyczne i łatwe skręcanie dzięki małemu promieniowi skrętu
- Większa prędkość jazdy i podnoszenia oraz lepsza wydajność pracy Trzy tryby prędkości – lepsze osiągi

Wysoka wydajność i energooszczędność

- Elektryczne wspomaganie kierownicy, wysoka wydajność, 2 godziny ładowania wystarczą na 6–8 godzin pracy
- Sprawność 95%. Niespotykana wydajność ładowania i rozładowywania
- Elastyczne ładowanie i łatwa obsługa bez wpływu na żywotność baterii
- Lepsze wykorzystanie i mniejsze zużycie energii dzięki usprawnionemu układowi hydraulicznemu
- Oszczędność ponad 80% energii wykorzystywanej do oświetlenia dzięki wykorzystaniu technologii LED
- Bardziej wydajny odzysk energii przy hamowaniu pozwala ponownie wykorzystać jeszcze więcej prądu

Wózek HELI z baterią litową przewyższają konkurencję pod względem kosztu eksploatacji. W porównaniu do wózków z bateriami kwasowo-ołowiowymi wózek z baterią litową jest wygodniejszy w perspektywie wielu cyklów pracy. Jego ukryte koszty są niższe, a łączny koszt eksploatacji – korzystniejszy.

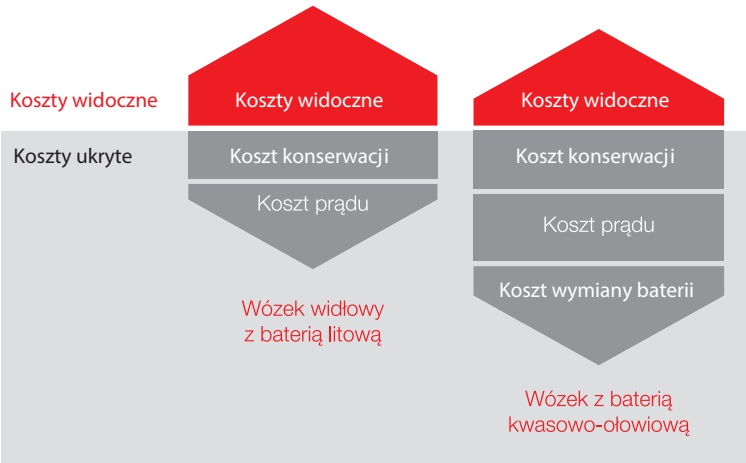

G2 1.5-2t

DANE PRODUCENTA I PARAMETRY		
1. CHARAKTERYSTYKA		
1.1	Nazwa producenta	
1.2	Oznaczenie modelu	
1.3	Numer konfiguracji	
1.4	Udźwig nominalny	Q (kg)
1.5	Środek ciężkości	c (mm)
1.6	Rodzaj zasilania	
1.7	Pozycja operatora	
1.8	Rozstaw osi	L1 (mm)
2. KOŁA I OPONY		
2.1	Rodzaj ogumienia	
2.2	Liczba opon (przód/tył)	
2.3	Rozstaw osi kół przednich	W3 (mm)
2.4	Rozstaw osi kół tylnych	W2 (mm)
2.5	Rozmiar opon, przód	
2.6	Rozmiar opon, tył	
3. WYMIARY		
3.1	Odległość środka osi przedniej do czoła wideł	L2 (mm)
3.2	Kąt przechyłu masztu, przód/tył	α/ß (⁰)
3.3	Wysokość z opuszczonym masztem	H1 (mm)
3.4	Wysokość wolnego skoku wideł	H3 (mm)
3.5	Standardowa wysokość podnoszenia	H (mm)
3.6	Całkowita wysokość wysuniętego masztu	H2 (mm)
3.7	Wysokość osłony górnej	H4 (mm)
3.8	Rozmiar wideł gr. x szer. x L4	T x W x L4 (mm)
3.9	Karetka ISO 2328, klasa/typ A, B	
3.10	Długość do czoła wideł	L' (mm)
3.11	Szerokość całkowita	W1 (mm)
3.12	Zewnętrzny promień skrętu	r (mm)
3.13	Prześwit przy obciążonym maszcie	H5 (mm)
3.14	Prześwit na środku rozstawu osi, z obciążeniem	H6 (mm)
3.15	Szerokość korytarza w przypadku składowania prostopadłego (paleta 1000x1000 mm, odstęp 200 mm)	Ast (mm)
3.16	Szerokość korytarza w przypadku składowania prostopadłego (paleta 1200x1200 mm, odstęp 200 mm)	Ast (mm)
3.17	Boczna regulacja wideł (na zewnątrz wideł) maks./min.	W5 (mm)
4. OSIĄGI		
4.1	Prędkość jazdy, z obciążeniem / bez obciążenia	km/h
4.2	Prędkość podnoszenia, z obciążeniem / bez obciążenia	m/s
4.3	Prędkość opuszczania, z obciążeniem / bez obciążenia	m/s
4.4	Maksymalne nachylenie terenu z obciążeniem	%
4.5	Maksymalna siła uciągu z obciążeniem	N
5. WAGA		
5.1	Przybliżona masa całkowita (bez baterii)	kg
5.2	Nacisk na oś bez obciążenia, przód/tył	kg
5.3	Nacisk na oś: z obciążeniem, przód/tył	kg
6. BATERIA		
6.1	Napięcie/pojemność znamionowa baterii (K5)	V/Ah
6.2	Waga baterii	kg
7. SILNIK I STEROWNIK		
7.1	Silnik jazdy, praca 60 min	kW
7.2	Silnik podnoszenia – S3 15%	kW
7.3	Moduł sterowania silnikiem jazdy	
7.4	Moduł sterowania silnikiem podnoszenia	
7.5	Hamulec roboczy/postojowy	
7.6	Ciśnienie układu	Mpa

UWAGA:
„P"- boczna wymiana baterii 1: Sterownik CURTIS 2: Sterownik ZAPI

HELI			
CPD15	CPD16	CPD18	CPD20
SQ-GB2Li	SQ-GB2Li	SQ-GB2Li	SQ-GB2Li
1500	1600	1800	2000
500	500	500	500
Bateria	Bateria	Bateria	Bateria
Siedząca	Siedząca	Siedząca	Siedząca
1292	1292	1400	1400
SE	SE	SE	SE
2/2	2/2	2/2	2/2
910	910	920	920
180	180	180	180
18X7-8	18X7-8	200/50-10	200/50-10
140/55-9	140/55-9	140/55-9	140/55-9
365	365	365	372
5/7	5/7	5/7	5/7
2175	2175	2175	2175
90	90	90	90
3300	3300	3300	3300
4039	4039	4039	4039
2040	2040	2040	2040
35X100X920	35X100X920	35X100X920	35X122X920
2A	2A	2A	2A
1852	1852	1962	1967
1060	1060	1120	1120
1487	1487	1595	1595
85	85	90	90
100	100	100	100
3140	3140	3248	3248
3363	3363	3471	3471
960/200	960/200	1030/200	1030/245
16/16	16/16	16/16	16/16
0.38/0.6	0,43/0,6	0.43/0.6	0.40/0.60
0.50/0.40	0,50/0,40	0.50/0.40	0.50/0.40
20	20	20	20
13500	13500	14500	14500
3050/2785	3250/2985	3275/3005	3580/3310
1420/1570	1490/1760	1620/1730	1640/1960
3930/560	4170/680	4450/700	4450/700
48/404	48/404	48/404	48/404
265	265	270	270
5.4x2	5.4x2	5.4x2	5.4x2
11	11	11	11
MOSFET/AC	MOSFET/AC	MOSFET/AC	MOSFET/AC
MOSFET/AC	MOSFET/AC	MOSFET/AC	MOSFET/AC
Elektryczny/elektryczny	Elektryczny/elektryczny	Elektryczny/elektryczny	Elektryczny/elektryczny
17.5	21	17.5	17.5

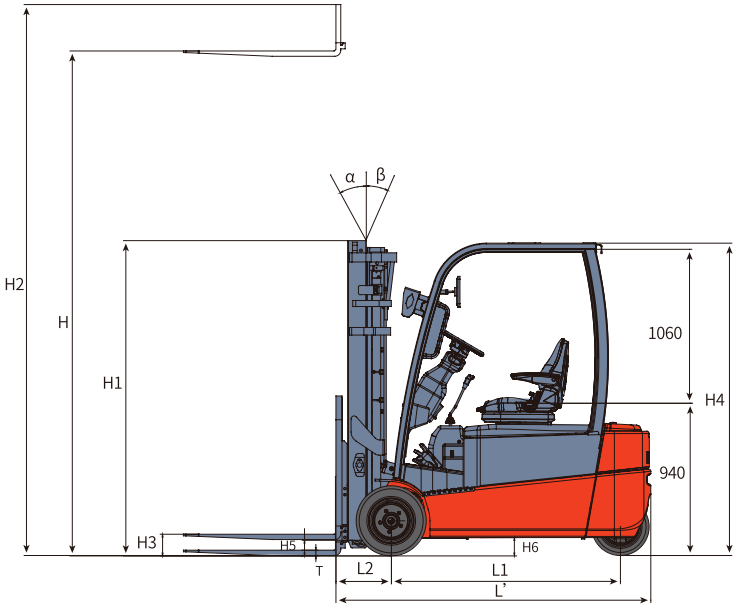

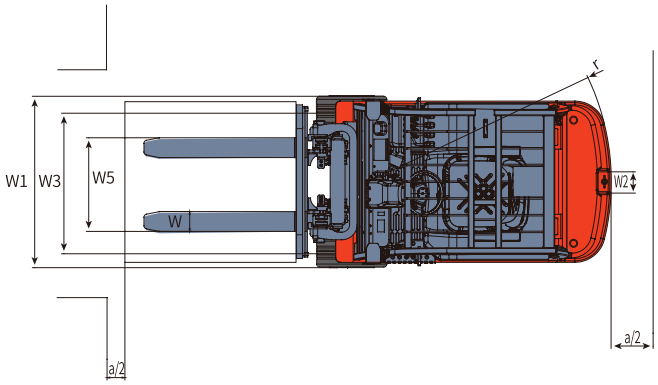

Ast: Szerokość korytarza w przypadku składowania prostopadłego
a: Zapas bezpieczeństwa, 200 mm

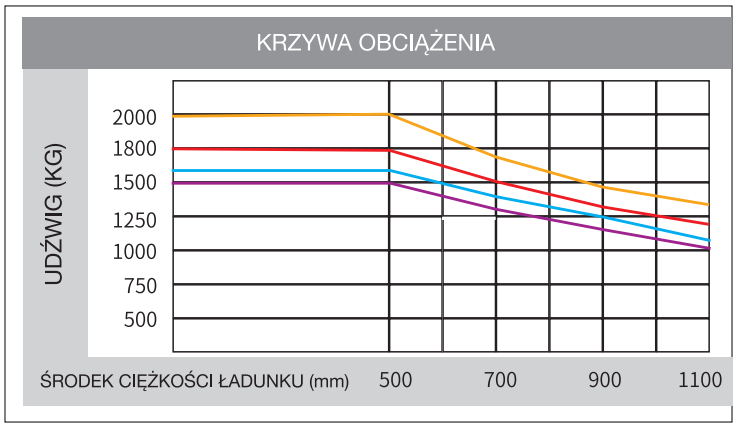

CPD15 CPD16 CPD18 CPD20

UWAGA: Oś pionowa oznacza udźwig, a oś pozioma środek ciężkości ładunku obliczany jako odległość od czoła wideł do środka ciężkości standardowego ładunku (sześcianu o krawędzi długości 1000 mm). W przypadku pochylenia masztu do przodu, stosowania niestandardowych wideł lub transportu ładunków gabarytowych udźwig jest mniejszy. Z wykresu można odczytać udźwig masztu standardowego dla różnych środków ciężkości ładunku.

BATERIA LITOWA				
Model	**Konfiguracja**	**Napięcie (V)**	**Pojemność (Ah)**	**Dostawca**
CPD15/16SQ-GB2LI	Standard	48	404	ENEROC
CPD18/20SQ-GB2LI	Standard	48	404	ENEROC
	Opcjonalna	48	542	ENEROC

ODNAWIALNA ENERGIA

Dzięki zastosowaniu doskonałego systemu skrętu rozpoznającego obciążenie i technologii kontroli zużycia energii elektrycznej wózek jest energooszczędny, a czas pracy na baterii wzrósł o 15%.

15%

MASZT DUPLEX ZAPEWNIAJĄCY SZEROKIE POLE WIDZENIA											
Model masztu	Maks. wysokość podnoszenia (mm)	Udźwig przy środku ciężkości 500 mm				Wysokość przy opuszczonym maszcie (mm)	Kąt przechyłu (α/ß)	Ciężar roboczy (kg)			
		1.5t	1.6t	1.8t	2.0t	1.5-2t		1.5t	1.6t	1.8t	2.0t
M200	2000	1500	1600	1800	2000	1525	5-7	2836	3111	3111	3461
M250	2500	1500	1600	1800	2000	1775	5-7	2862	3137	3137	3487
M300	3000	1500	1600	1800	2000	2025	5-7	2889	3164	3164	3514
M330	3300	1500	1600	1800	2000	2175	5-7	2905	3180	3180	3530
M350	3500	1500	1600	1750	2000	2275	5-7	2915	3190	3190	3540
M370	3700	1500	1600	1750	2000	2375	5-7	2929	3304	3204	3554
M400	4000	1500	1600	1750	1950	2575	5-5	2973	3248	3248	3598
M425	4250	1500	1600	1750	1900	2700	5-5	2986	3261	3261	3611
M450	4500	1400	1500	1700	1850	2825	5-5	2999	3274	3274	3624
M500	5000	1300	1400	1600	1700	3075	5-3	3025	3300	3300	3650
M550	5500	1100	1200	1400	1400	3375	5-3	3106	3381	3381	3731
M600	6000	800	900	1000	1100	3625	5-3	3135	3410	3410	3760

MASZT DUPLEX Z PEŁNYM WOLNYM SKOKIEM Z SZEROKIM POLEM WIDZENIA												
Model masztu	Maks. wysokość podnoszenia (mm)	Udźwig przy środku ciężkości 500 mm				Wysokość przy opuszczonym maszcie (mm)	Wolny skok (z kratą)	Kąt przechyłu (α/ß)	Ciężar roboczy (kg)			
		1.5t	1.6t	1.8t	2.0t	1.5-2t	1,5-2 t		1.5t	1.6t	1.8t	2.0t
ZM200	2000	1500	1600	1800	2000	1525	510	5-7	2867	3142	3142	3492
ZM250	2500	1500	1600	1800	2000	1775	760	5-7	2895	3170	3170	3520
ZM300	3000	1500	1600	1800	2000	2025	1010	5-7	2924	3199	3199	3549
ZM330	3300	1500	1600	1800	2000	2175	1160	5-7	2941	3216	3216	3566
ZM350	3500	1500	1600	1750	2000	2275	1260	5-7	2952	3227	3227	3577
ZM370	3700	1500	1600	1750	2000	2375	1360	5-7	2967	3242	3242	3592
ZM400	4000	1500	1600	1750	1950	2575	1560	5-5	3011	3286	3286	3636

INFORMACJA: 1,5-2 t: wolny skok wyższy o 394 mm bez kraty zabezpieczającej.

MASZT DUPLEX Z PEŁNYM WOLNYM SKOKIEM Z SZEROKIM POLEM WIDZENIA												
Model masztu	Maks. wysokość podnoszenia (mm)	Udźwig przy środku ciężkości 500 mm				Wysokość przy opuszczonym maszcie (mm)	Wolny skok (z kratą)	Kąt przechyłu (α/ß)	Ciężar roboczy (kg)			
		1.5t	1.6t	1.8t	2.0t	1.5-2t	1,5-2 t		1.5t	1.6t	1.8t	2.0t
ZSM360	3600	1500	1600	1750	2000	1790	775	5-5	3038	3313	3313	3663
ZSM400	4000	1500	1600	1750	2000	1925	910	5-5	3065	3340	3340	3690
ZSM435	4350	1400	1500	1700	1900	2040	1025	5-5	3089	3364	3364	3714
ZSM450	4500	1400	1500	1700	1850	2090	1075	5-5	3099	3374	3374	3724
ZSM470	4700	1350	1450	1650	1750	2160	1145	5-5	3113	3388	3388	3738
ZSM480	4800	1350	1450	1650	1750	2190	1175	5-5	3119	3394	3394	3744
ZSM500	5000	1200	1300	1600	1700	2290	1275	5-3	3139	3414	3414	3764
ZSM540	5400	1050	1150	1250	1400	2425	1410	5-3	3167	3442	3442	3792
ZSM600	6000	800	900	1000	1100	2640	1625	5-3	3210	3485	3485	3835
ZSM650	6500	700	800	900	1000	2830	1815	5-3	3248	3523	3523	3873

INFORMACJA: 1,5-2 t: wolny skok wyższy o 364 mm bez kraty zabezpieczającej.

Niezawodny, specjalnie zaprojektowany wyświetlacz

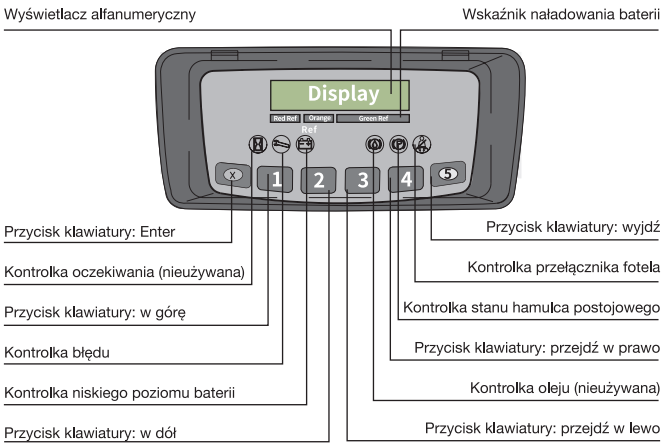

ZAPI

Technologia ładowania

Wysoka wydajność
Wydajność ładowania powyżej 95% spełnia wymagania energooszczędności i ograniczenia emisji

Czas ładowania
Naładowanie do 100% nawet w 2 godziny

Bezpieczeństwo
Zabezpieczenie w przypadku nieprawidłowej pracy lub awarii ładowarki;
Funkcja autotestu baterii umożliwia sprawdzenie stanu oraz prawidłowe działanie baterii

Konfiguracja standardowa

- Standardowy maszt o szerokim polu widzenia
- Widły standardowe
- Karetka standardowa kl. II
- Krata ochronna ładunku
- Dwie sekcje hydrauliczne z przewodami
- Bateria i prostownik
- Fotel standardowy
- Klatka ochronna operatora
- Wyświetlacz zintegrowany LCD
- Opony pełne
- Hak holowniczy
- Oświetlenie LED, lampa ostrzegawcza LED (migająca)
- Sygnał cofania
- Układ automatycznego ograniczania prędkości przy skręcie
- Automatyczne powracanie dźwigni do pozycji neutralnej

Opcje

- Kabina
- Przesuw boczny wideł
- Osprzęt dodatkowy zawieszany na karetce wideł
- Diody ostrzegawcze LED (obracanie, alarm dźwiękowy)
- Opony pełne niebrudzące
- Tylny reflektor roboczy
- Przedłużone widły
- Rękaw ochronny siłownika przechyłu
- Dostosowany kolor
- Mini-dźwignie (fingertipy)

MTL ASCO

WYŁĄCZNY IMPORTER
MTL ASCO sp. z o.o.
ul. Wielowiejska 53, 44-120 Pyskowice
NIP 6310111062 **tel. 32/411-12-13**
heli@helipolska.pl www.helipolska.pl

PARTNER REGIONALNY

Nr katalogu
20210316