HELI
POLSKA

4-5 t LI ION

Elektryczny wózek widłowy z baterią litowo-jonową Seria G3

www.helipolska.pl

Doskonałe połączenie estetyki i funkcjonalności

Nowa generacja inteligentnych, bezpiecznych, wydajnych, energooszczędnych i przyjaznych dla środowiska wózków

Wysoka niezawodność

- Wysoki stopień ochrony IP pojazdu
- Bezobsługowa zintegrowana oś o konstrukcji sprawdzonej przez rynek
- Mokre hamulce tarczowe chłodzone olejem niewymagający konserwacji
- Bezobsługowe silniki jazdy i podnoszenia prądu przemiennego
- Niezawodny sterownik
- Duży ekran z wskaźnikami pozwala na ogólną kontrolę nad wózkiem w bezpieczny i niezawodny sposób

Wysoki poziom bezpieczeństwa

- Nowoczesna budowa wpływa na obniżenie środka ciężkości i poprawia stabilność wózka
- Wytrzymały, zintegrowany dach poprawia bezpieczeństwo operatora
- Bateria umieszczona centralnie obniża środek ciężkości i poprawia stateczność.
- Automatyczna redukcja prędkości przy skręcie poprawia bezpieczeństwo pracy
- Inteligentny system masztu zmniejsza prędkość podnoszenia i opuszczania w skrajnych położeniach

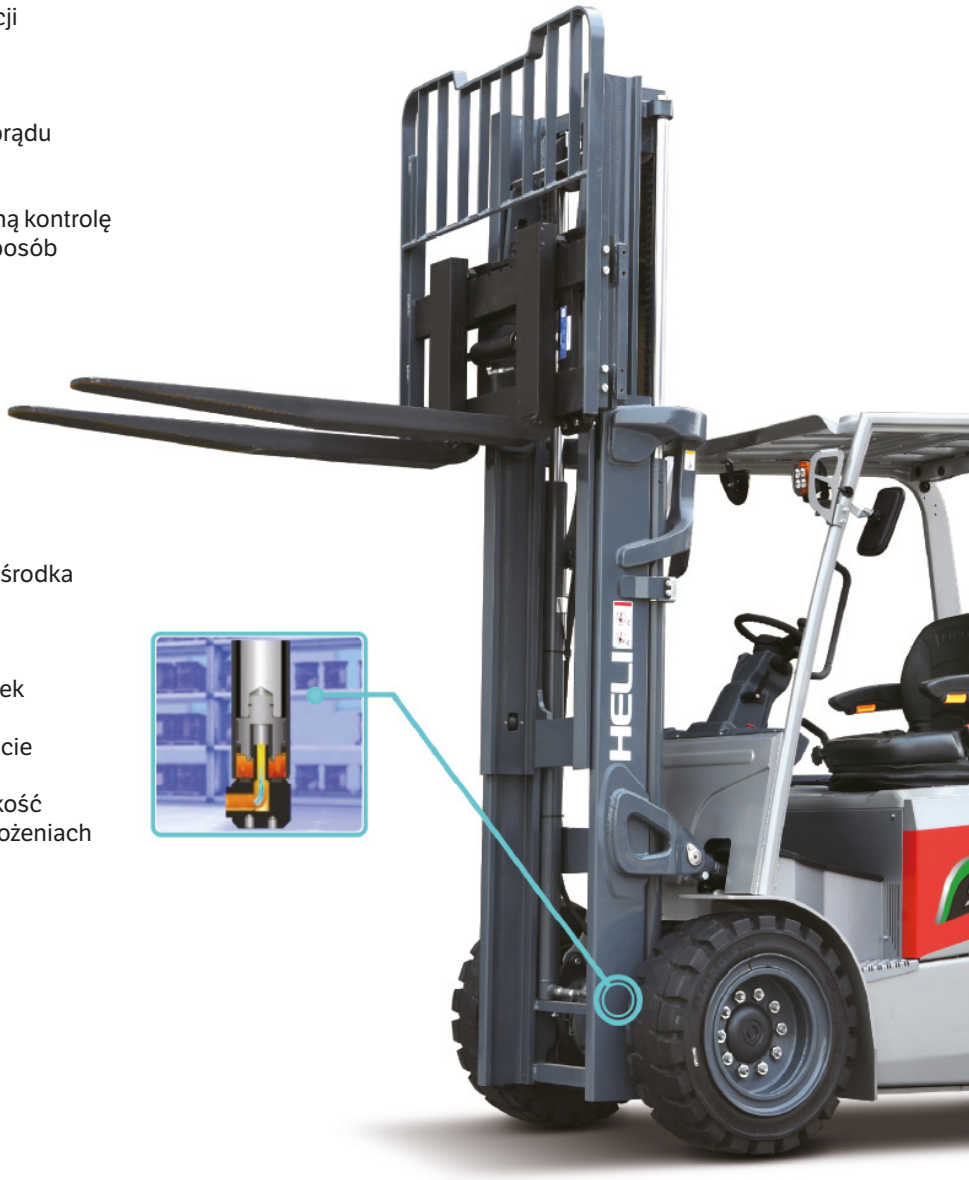

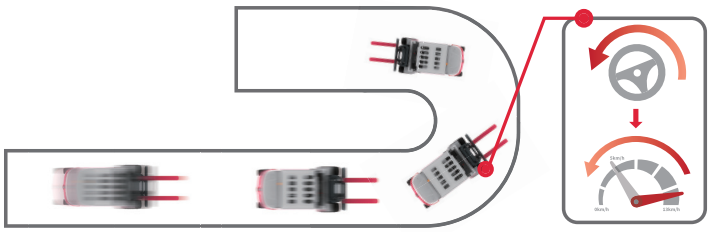

Bezobsługowy

- Bez potrzeby uzupełniania elektrolitu i stosowania uszczelnienia przeciwpyłowego
- Nie wymaga codziennej konserwacji

Długa żywotność

- 4000 cykli pełnego naładowania
- Żywotność dłuższa od baterii kwasowo-ołowiowych pracujących w tych samych warunkach
- Gwarancja jakości na pięć lat lub dziesięć tysięcy godzin na wysokowydajną baterię litową

Wysoka wydajność i energooszczędność

- 2 godziny ładowania wystarczają na 6–8 godzin pracy
- Wysoka gęstość energii, samorozładowanie poniżej 1% miesięcznie
- Sprawność na poziomie 95% - niespotykana wydajność ładowania i rozładowywania
- Elastyczne ładowanie i łatwa obsługa bez wpływu na żywotność baterii
- Brak konieczności wymiany baterii to oszczędność

Zwiększona wygoda i komfort operatora

- Inteligentny system masztu zmniejsza prędkość podnoszenia i opuszczania w skrajnych położeniach
- Poprawiony komfort operatora dzięki zmienionej wysokości pedałów hamulca i przyspieszenia
- Amortyzowany fotel i maszt zapewniający szerokie pole widzenia poprawiają komfort jazdy
- Bezpieczeństwo oraz komfort pracy operatora poprawiono dzięki zwiększeniu przestrzeni na nogi oraz schowaniu siłownika przechyłu masztu pod podłogę

Do pracy w niskich i wysokich temperaturach

- Bateria litowo-jonowa jest bardziej wydajna niż kwasowo-ołowiowa w ekstremalnych temperaturach (–25°C do 55°C)

G seria 1-1.8t LI ION

DANE PRODUCENTA I PARAMETRY	
1. PARAMETRY	
1.1	Producent
1.2	Model
1.3	Typ
1.4	Nominalny udźwig
1.5	Środek ciężkości
1.6	Zasilanie
1.7	Pozycja operatora
1.8	Rozstaw osi kół
2. KOŁA	
2.1	Rodzaj ogumienia
2.2	Liczba kół (przód/tył)
2.3	Rozstaw osi kół przednich
2.4	Rozstaw osi kół tylnych
2.5	Rozmiar opon (przód)
2.6	Rozmiar opon (tył)
3. WYMIARY	
3.1	Odległość środka osi przedniej do czoła wideł
3.2	Kąt pochylenia masztu (przód/tył)
3.3	Wysokość z opuszczonym masztem
3.4	Wysokość wolnego skoku wideł
3.5	Standardowa wysokość podnoszenia
3.6	Całkowita wysokość wysuniętego masztu
3.7	Wysokość osłony górnej
3.8	Rozmiar wideł: gr. x szer. x dł.
3.9	Karetka wideł ISO 2328, klasa/typ A, B
3.10	Długość wózka (bez wideł)
3.11	Szerokość wózka
3.12	Promień skrętu
3.13	Prześwit między masztem a nawierzchnią
3.14	Prześwit między połową rozstawu osi a nawierzchnią (z obc.)
3.15	Szerokość korytarza w przypadku składowania prostopadłego (paleta 1000x1000 mm odstęp 200 mm)
3.16	Szerokość korytarza w przypadku składowania prostopadłego (paleta 1200x1200 mm odstęp 200 mm)
4. OSIĄGI	
4.1	Prędkość jazdy, z obciążeniem/ bez obciążenia
4.2	Prędkość podnoszenia: z obciążeniem/ bez obciążenia
4.3	Prędkość opuszczania: z obciążeniem/ bez obciążenia
4.4	Zdolność pokonywania wzniesień (z obciążeniem/ bez obciążenia)
4.5	Maks siła uciągu (z obciążeniem)
4.6	Czas przyspieszenia (10 m) z obciążeniem / bez obciążenia
5. WAGA	
5.1	Masa całkowita (z baterią/ bez baterii)
5.2	Nacisk na oś (bez obciążenia, przód/tył)
5.3	Nacisk na oś (z obciążeniem, przód/tył)
6. BATERIA	
6.1	Napięcie/pojemność baterii
6.2	Waga baterii
7. SILNIK I STEROWNIK	
7.1	Moc silnika jazdy (S2 – 60 min)
7.2	Moc silnika podnoszenia (S3 – 15%)
7.3	Moc silnika wspomagania kierowania (S3 – 15%)
7.4	Moduł sterowania silnikiem jazdy
7.5	Moduł sterowania silnikiem podnoszenia
7.6	Tryb sterowania silnikiem wspomagania kierowania
8. INNE	
8.1	Hamulec roboczy/postojowy
8.2	Ciśnienie robocze układu hydraulicznego
8.3	Sterownik

	HELI		
	CPD40	CPD45	CPD50
	GB2Li/GB3Li	GB2Li/GB3Li	GB2Li/GB3Li
Q (kg)	4000	4500	5000
c (mm)	500	500	500
	Bateria litowa	Bateria litowa	Bateria litowa
	Siedząca	Siedząca	Siedząca
L1 (mm)	1960	1960	1960
	Opona pełna	Opona pełna	Opona pełna
	2/2	2/2	2/2
W3 (mm)	1120	1120	1189
W4 (mm)	1070	1070	1070
	250-15	250-15	28x12.5-15
	21x8-9	21x8-9	21x8-9
L2 (mm)	560	560	560
α/ß (^{0})	8/8	8/8	8/8
H1 (mm)	2240	2240	2230
H3 (mm)	150	150	150
H (mm)	3000	3000	3000
H2 (mm)	4235	4235	4225
H4 (mm)	2275	2275	2270
TxWxL4 (mm)	50 x 150 x 1070	50 x 150 x 1070	50 x 150 x1070
	3A	3A	3A
L' (mm)	2920	2920	2920
W1 (mm)	1350	1350	1500
r (mm)	2580	2580	2580
H5 (mm)	140	140	130
H6 (mm)	145	145	135
Ast (mm)	4340	4340	4340
Ast (mm)	4540	4540	4540
km/h	13/14	13/14	13/14
m/s	310/450	280/450	260/450
m/s	500/450	500/450	500/450
%	16/27	15/26	14/25
N	21000	21000	21000
s	6.58/6.25	6.70/6.19	6.82/6.14
kg	6670/6085	6835/6150	7210/6525
kg	3195/3505	3215/3620	3345/3865
kg	9415/1310	10200/1135	11210/1035
V/Ah	80/542	80/606	80/606
kg	585	685	685
kW	20	20	20
kW	26.5	26.5	26.5
kW	2.5	2.5	2.5
	MOSFET/AC	MOSFET/AC	MOSFET/AC
	MOSFET/AC	MOSFET/AC	MOSFET/AC
	MOSFET/AC	MOSFET/AC	MOSFET/AC
	Hydrauliczno-mechaniczny	Hydrauliczno-mechaniczny	Hydrauliczno-mechaniczny
Mpa	20	20	21.5
	ZAPI/INMOTION	ZAPI/INMOTION	ZAPI/INMOTION

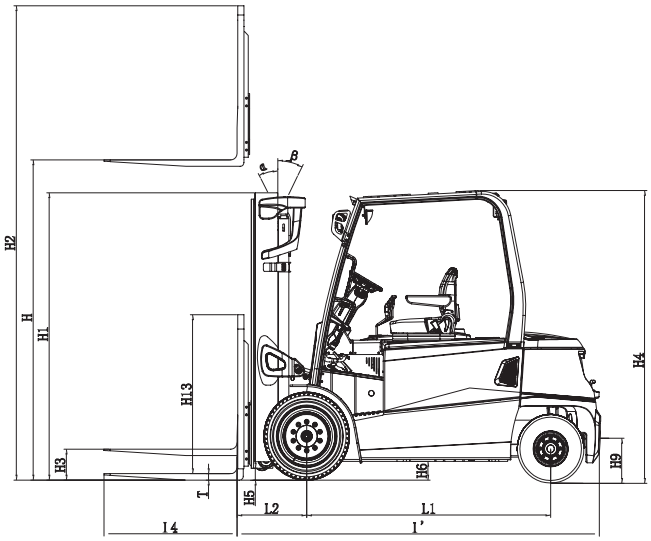

Ast: Szerokość korytarza w przypadku składowania prostopadłego
a: Zapas bezpieczeństwa 200mm
b: Długość ładunku

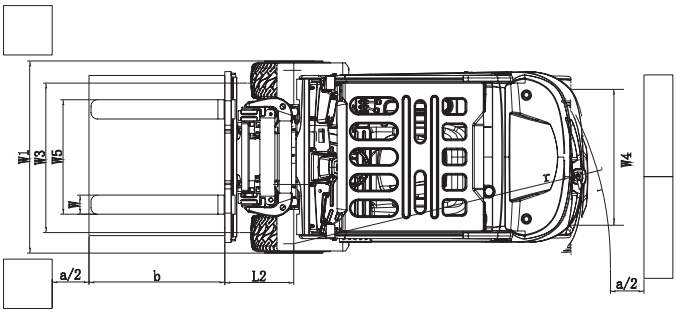

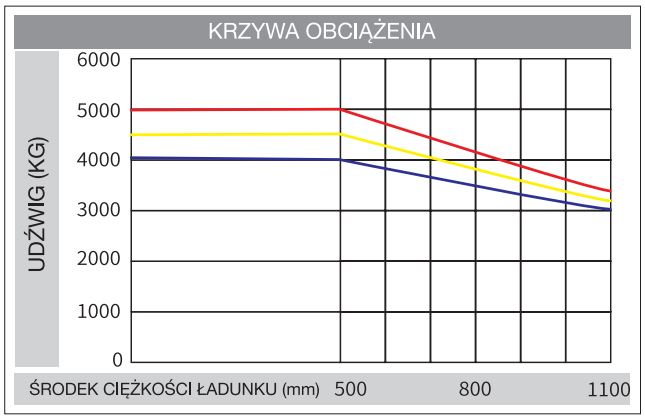

CPD40-GB2/GB3Li CPD45-GB2/GB3Li CPD50-GB2/GB3Li

INFORMACJA: Oś pionowa oznacza udźwig, a oś pozioma środek ciężkości ładunku obliczany jako odległość od czoła wideł do środka ciężkości standardowego ładunku (sześcianu o krawędzi długości 1000 mm). W przypadku pochylenia masztu do przodu, stosowania niestandardowych wideł lub transportu ładunków gabarytowych udźwig jest mniejszy. Z wykresu można odczytać udźwig masztu standardowego dla różnych środków ciężkości ładunku.

Inteligentny system zarządzania flotą

- Położenie pojazdu
- Diagnostyka zdalna
- Monitoring zdalny
- Przypomnienia o czynnościach konserwacyjnych
- Zarządzanie bateriami
- Statystyki
- Zarządzanie pojazdem
- Rozpoznawanie tożsamości (opcjonalnie)
- Zarządzanie masą (opcjonalnie)
- Zarządzanie kolizjami (opcjonalnie)

MASZT DUPLEX O SZEROKIM POLU WIDZENIA

Model	Maks. Wysokość podnoszenia (mm)	Udźwig (środek ciężkości ładunku 500 mm) (kg)			Całkowita wysokość masztu (mm)		Wolny skok	Ciężar roboczy (kg)			Kąt nachylenia masztu α/ß (°)
		CPD40	CPD45	CPD50	Maszt obniżony (mm)	Widły uniesione (z kratą) (mm)		CPD40	CPD45	CPD50	Przód/tył
M250	2500	4000	4500	5000	1980	3733	150	6615	6780	7155	8-8
M300	3000	4000	4500	5000	2230	4233	150	6670	6835	7210	8-8
M330	3300	4000	4500	5000	2380	4533	150	6700	6865	7240	8-8
M350	3500	4000	4500	5000	2480	4733	150	6720	6885	7260	8-8
M370	3700	4000	4450	4900	2580	4933	150	6745	6910	7285	8-8
M400	4000	4000	4350	4750	2780	5233	150	6785	6950	7325	8-8
M425	4250	4000	4250	4650	2905	5483	150	6810	6975	7350	8-8
M450	4500	4000	4150	4500	3030	5733	150	6840	7005	7380	8-8
M475	4750	3900	4100	4400	3155	5983	150	6865	7030	7405	8-8
M500	5000	3800	4000	4300	3280	6233	150	6895	7060	7435	8-8
M550	5500	3650	3800	4150	3580	6733	150	6955	7120	7495	6-5
M600	6000	3400	3450	3850	3830	7233	150	7010	7175	7550	6-5

INFORMACJA: Bez kraty ochronnej ładunku wolny skok jest większy o 271 mm.

MASZT DUPLEX Z PEŁNYM WOLNYM SKOKIEM O SZEROKIM POLU WIDZENIA

Model	Maks. Wysokość podnoszenia (mm)	Udźwig (środek ciężkości ładunku 500 mm) (kg)			Całkowita wysokość masztu (mm)		Wolny skok	Ciężar roboczy (kg)			Kąt nachylenia masztu α/ß (°)
		CPD40	CPD45	CPD50	Maszt obniżony (mm)	Widły uniesione (z kratą) (mm)		CPD40	CPD45	CPD50	Przód/tył
ZM250	2500	4000	4500	5000	1980	3733	777	6710	6875	7250	8-8
ZM261	2610	4000	4500	5000	2035	3792	832	6720	6885	7260	8-8
ZM300	3000	4000	4500	5000	2230	4233	1027	6770	6935	7310	8-8
ZM330	3300	4000	4500	5000	2380	4533	1177	6803	6968	7343	8-8
ZM350	3500	4000	4500	4900	2480	4733	1277	6833	6998	7373	8-8
ZM370	3700	4000	4400	4800	2580	4933	1377	6865	7030	7405	8-8
ZM400	4000	4000	4300	4650	2780	5233	1577	6915	7080	7455	8-8
ZM425	4250	4000	4200	4550	2905	5483	1702	6945	7110	7485	8-8
ZM450	4500	3950	4100	4450	3030	5733	1827	6983	7148	7523	8-8
ZM475	4750	3850	4050	4350	3155	5983	1952	7015	7180	7555	8-8
ZM500	5000	3750	3950	4250	3280	6233	2077	7050	7215	7590	8-8
ZM550	5500	3600	3750	4100	3580	6733	2377	7115	7280	7655	6-5
ZM600	6000	3350	3400	3800	3830	7233	2627	7170	7335	7710	6-5

INFORMACJA: Bez kraty ochronnej ładunku wolny skok jest większy o 271 mm.

MASZT TRIPLEX Z PEŁNYM WOLNYM SKOKIEM O SZEROKIM POLU WIDZENIA

Model	Maks. Wysokość podnoszenia (mm)	Udźwig (środek ciężkości ładunku 500 mm) (kg)			Całkowita wysokość masztu (mm)		Wolny skok	Ciężar roboczy (kg)			Kąt nachylenia masztu α/ß (°)
		CPD40	CPD45	CPD50	Maszt obniżony (mm)	Widły uniesione (z kratą) (mm)		CPD40	CPD45	CPD50	Przód/tył
ZSM360	3600	4000	4350	4900	1930	4833	727	6915	7080	7455	8-8
ZSM400	4000	3950	4200	4750	2070	5233	867	6965	7130	7505	8-8
ZSM435	4350	3850	4050	4450	2180	5583	977	6995	7160	7535	8-8
ZSM450	4500	3800	4000	4400	2230	5733	1027	7015	7180	7555	8-8
ZSM470	4700	3700	3950	4300	2345	6033	1142	7040	7205	7580	8-8
ZSM500	5000	3600	3850	4200	2480	6233	1277	7085	7250	7625	8-8
ZSM550	5500	3450	3700	4050	2615	6633	1412	7215	7380	7755	6-5
ZSM600	6000	3250	3350	3650	2850	7233	1647	7305	7470	7845	6-5
ZSM650	6500	2650	2750	3150	3015	7733	1812	7365	7530	7905	6-5
ZSM700	7000	2150	2250	2650	3215	8233	2012	7435	7600	7975	6-5

INFORMACJA: Bez kraty ochronnej ładunku wolny skok jest większy o 380mm.

Niezawodny, specjalnie zaprojektowany wyświetlacz

ZAPI

Technologia ładowania

- Wysoka wydajność
- Wydajność ładowania powyżej 95% spełnia wymagania energooszczędności i ograniczenia emisji
- Szybkość
- Naładowanie do 100% nawet w 2 godziny
- Kompatybilność
- Kompatybilny z prądem 40 V / 80 V
- Bezpieczeństwo
- Wbudowane zabezpieczenie przed nieprawidłowym podłączeniem, lepsza izolacja w przypadku awarii;
- Doskonała funkcja autotestu pozwala na lepszą konserwację

INMOTION

Niezawodny licznik wyświetla aktualny stan pracy wózka, wykryte awarie i inne ważne informacje, dzięki czemu operator ma bezpośrednią i wygodną kontrolę nad całym wózkiem.

PROSTOWNIK BATERII LITOWO-JONOWEJ

Producent baterii litowo-jonowej	ENEROC			CNSG Hong sifang		EIKTO	
Napięcie/pojemność	80V/542Ah	80V/606Ah	80V/750Ah (dual charging ports on the right side)	80V/500Ah	80V/600Ah	80V/540Ah	80V/700Ah (dual charging ports on the right side)
CPD40	●	○	○	○	○	○	○
CPD45/CPD50	—	●	○	—	○	—	○
Niska temperatura robocza baterii	●			—		●	
Prostownik	D80V200ALi-123，D80V200ALi-423，D80V-400A-Li-124 (dual charger)						

Uwagi: ● standard, ○ opcja, — brak konfiguracji

Konfiguracja standardowa

- Maszt standardowy
- Widły standardowe
- Standardowa karetka klasy III
- Dwie sekcje hydrauliczne z przewodami
- Bateria litowo-jonowa
- Fotel z pełną amortyzacją
- Dach
- Opony pełne
- Hak holowniczy
- Lampa sygnalizacyjna LED, Lampa ostrzegawcza LED (migająca)
- Gniazdo USB
- Automatyczne zwalnianie przy skręcie
- Kolorowy wyświetlacz (INMOTION)
- Wyświetlacz graficzny (ZAPI)

Wyposażenie opcjonalne

- Maszt o innej wysokości podnoszenia
- Maszt z pełnym wolnym skokiem
- Przesuw boczny wideł
- Dodatkowy osprzęt hydrauliczny
- Widły innej długości
- Opony pełne niebrudzące
- Kabina
- Lewe i prawe lusterko wsteczne
- Tylna lampa robocza
- Gaśnica
- Obrotowa lampa ostrzegawcza, sygnał dźwiękowy
- Niebieska lampa ostrzegawcza- blue spot
- Bateria litowa 80 V / 800 Ah
- Inteligentny system zarządzania flotą

MTL ASCO

WYŁĄCZNY IMPORTER
MTL ASCO sp. z o.o.
ul. Wielowiejska 53, 44-120 Pyskowice
NIP 6310111062 tel. 32/411-12-13
heli@helipolska.pl www.helipolska.pl

PARTNER REGIONALNY

Nr katalogu
20210604