HELI
POLSKA

1-1.8 t

LI ION

Elektryczny wózek widłowy z baterią litowo-jonową Seria G

W ILOŚCI PRODUKOWANYCH WÓZKÓW
NR 1
NA ŚWIECIE

www.helipolska.pl

Przyjazny dla środowiska

Pełne oświetlenie LED

Standardowe gniazdo USB

- Bezemisyjny
- Niski poziom hałasu
- Bez metali ciężkich
- Odporny na korozję
- Nie wydziela oparów kwasu

Bezobsługowy

- Bez potrzeby uzupełniania elektrolitu
- Nie wymaga codziennej konserwacji

Długa żywotność

- Ponad 75% pojemności po czterech tysiącach cykli pracy
- Żywotność dłuższa od baterii kwasowo-ołowiowych pracujących w tych samych warunkach
- Gwarancja jakości na pięć lat lub dziesięć tysięcy godzin na wysokowydajną baterię litowo-jonową

Do pracy w niskich i wysokich temperaturach

- Doskonałe osiągi w skrajnych temperaturach

Wózek HELI z baterią litowo-jonową przewyższa konkurencję pod względem kosztu eksploatacji. W porównaniu do wózków z bateriami kwasowo-ołowiowymi wózek z baterią litową jest wygodniejszy w perspektywie wielu cyklów pracy. Jego ukryte koszty są niższe, a łączny koszt eksploatacji – korzystniejszy.

Wysoki poziom bezpieczeństwa

- Funkcja blokady podczas ładowania skutecznie zapobiega podłączaniu i odłączaniu wtyczki przy włączonym wózku
- Ogólny wyłącznik awaryjny natychmiast odłącza sterowanie i zasilanie wózka, zapewniając bezpieczeństwo
- Automatyczne hamowanie na zakrętach

Wysoka wydajność i energooszczędność

- 1–2 godziny ładowania wystarczą na 6–8 godzin pracy
- Wysoka gęstość energii, samorozładowanie poniżej 1% miesięcznie
- Sprawność 95%. Niespotykana wydajność ładowania i rozładowywania
- Elastyczne ładowanie i łatwa obsługa bez wpływu na żywotność baterii

Brak konieczności wymiany baterii to oszczędność

Szerokie pole widzenia

Szersze opony pełne

Klasa wodoodporności IPx4

DANE PRODUCENTA I PARAMETRY	
1. PARAMETRY	
1.1	Producent
1.2	Model
1.3	Nr konfiguracji
1.4	Udźwig znamionowy
1.5	Odległość środka ciężkości ładunku
1.6	Zasilanie
1.7	Pozycja operatora
1.8	Rozstaw osi kół
2. OPONY	
2.1	Rodzaj opon
2.2	Koła, liczba z przodu i z tyłu (x = koła napędowe)
2.3	Rozstaw osi kół przednich
2.4	Rozstaw osi kół tylnych
2.5	Opona (przód)
2.6	Opona (tył)
3. WYMIARY	
3.1	Zwis przedni
3.2	Kąt przechyłu masztu, przód/tył
3.3	Wysokość przy złożonym maszcie
3.4	Wolny skok
3.5	Maks. wysokość podnoszenia
3.6	Wysokość rozłożonego masztu
3.7	Wysokość dachu
3.8	Rozmiar wideł: gr. x szer. x dł.
3.9	Karetka ISO 2328, klasa/typ A, B
3.10	Długość wózka (bez wideł)
3.11	Szerokość wózka
3.12	Promień skrętu
3.13	Prześwit między masztem a nawierzchnią
3.14	Prześwit między połową rozstawu osi a nawierzchnią (z obc.)
3.15	Szerokość korytarza w przypadku składowania prostopadłego (paleta 1000x1000 mm odstęp 200 mm)
3.16	Szerokość korytarza w przypadku składowania prostopadłego (paleta 1200x1200 mm odstęp 200 mm)
3.17	Boczna regulacja wideł (poza widłami) maks./min.
4. OSIĄGI	
4.1	Prędkość jazdy z obciążeniem/bez obciążenia
4.2	Prędkość podnoszenia z obciążeniem/bez obciążenia
4.3	Prędkość opuszczania z obciążeniem/bez obciążenia
4.4	Zdolność pokonywania wzniesień (z obciążeniem)
4.5	Maks siła uciągu (z obciążeniem)
4.6	Czas przyspieszenia (10 m) z obciążeniem / bez obciążenia
5. MASA	
5.1	Masa całkowita (z bat. / bez bat.)
5.2	Nacisk na oś, bez obc., przód/tył
5.3	Nacisk na oś, z obc., przód/tył
6. BATERIA	
6.1	Napięcie/pojemność baterii (rozładowanie w 5 godzin)
6.2	Masa baterii
7. SILNIK I STEROWNIK	
7.1	Moc silnika napędowego, (S2-60 min)
7.2	Moc silnika podnoszenia (S3-15%)
7.3	Tryb sterowania silnikiem napędowym
7.4	Tryb sterowania silnikiem podnoszenia
8. POZOSTAŁE	
8.1	Hamulec roboczy/postojowy
8.2	Ciśnienie robocze układu hydraulicznego
8.3	Rodzaj sterowania jazdą

INFORMACJA: 2: sterownik ZAPI; 3: sterownik INMOTION

	HELI		
	CPD10	CPD15	CPD18
	GB2Li/GB3Li	GB2Li/GB3Li	GB2Li/GB3Li
Q (kg)	1000	1500	1800
c (mm)	500	500	500
	Bateria litowo-jonowa	Bateria litowo-jonowa	Bateria litowo-jonowa
	Siedząca	Siedząca	Siedząca
L1 (mm)	1380	1380	1380
	Opona pneumatyczna	Opona pneumatyczna	Opona pneumatyczna/pełna
	2x/2	2x/2	2x/2
W3 (mm)	910	910	910
W2 (mm)	920	920	920
	6.00-9-10PR	6.00-9-10PR	6.00-9
	16 x 6-8-10PR	16 x 6-8-10PR	16 x 6-8-10PR
L2 (mm)	390	390	390
α/ß (⁰)	6/8	6/8	6/8
H1 (mm)	1985	1985	1985
H3 (mm)	145	145	145
H (mm)	3000	3000	3000
H2 (mm)	4030	4030	4030
H4 (mm)	2130	2130	2130
L4 x W x T (mm)	32 x 100 x 770	32 x 100 x 770	32 x 100 x920
	2A	2A	2A
L' (mm)	2070	2070	2070
W1 (mm)	1086	1086	1086
r (mm)	1750	1750	1750
H5 (mm)	90	90	80
H6 (mm)	80	80	75
Ast (mm)	3340	3238	3340
Ast (mm)	3340	3340	3540
W5 (mm)	960/200	960/200	960/200
km/h	15.0/16.0	15.0/16.0	15.0/16.0
m/s	410/600	400/600	380/600
m/s	400/500	400/500	400/500
%	24	22	20
N	11000	12500	12500
s	5.0/4.4	5.2/4.5	5.2/4.6
kg	2700/2350	2955/2605	3105/2755
kg	1420/1280	1370/1585	1375/1730
kg	3130/570	3870/585	4255/600
V/Ah	80/202	80/202	80/202
kg	230	230	230
kW	8.2	8.2	8.2
kW	10.6	10.6	10.6
	MOSFET/AC	MOSFET/AC	MOSFET/AC
	MOSFET/AC	MOSFET/AC	MOSFET/AC
	Hydrauliczno-mechaniczny	Hydrauliczno-mechaniczny	Hydrauliczno-mechaniczny
Mpa	14.5	14.5	17.5
	ZAPI/INMOTION	ZAPI/INMOTION	ZAPI/INMOTION

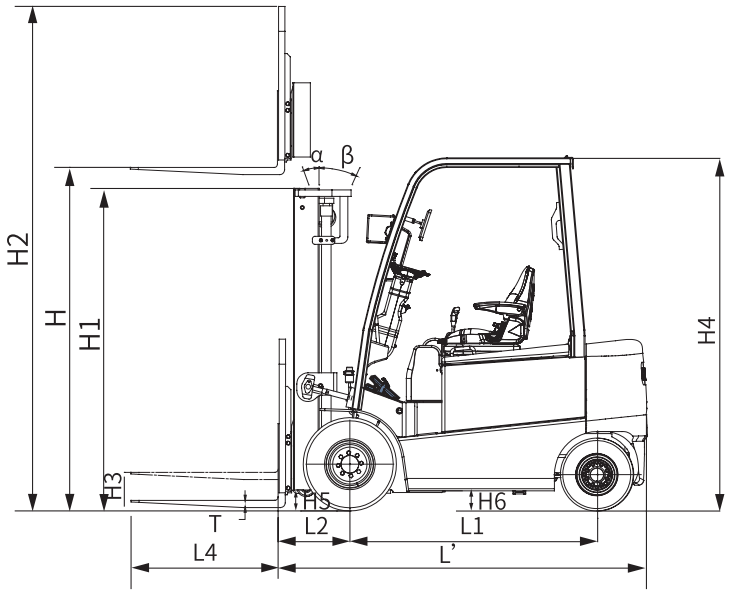

Ast: Szerokość korytarza w przypadku składowania prostopadłego
a: Odstęp
b: Długość ładunku

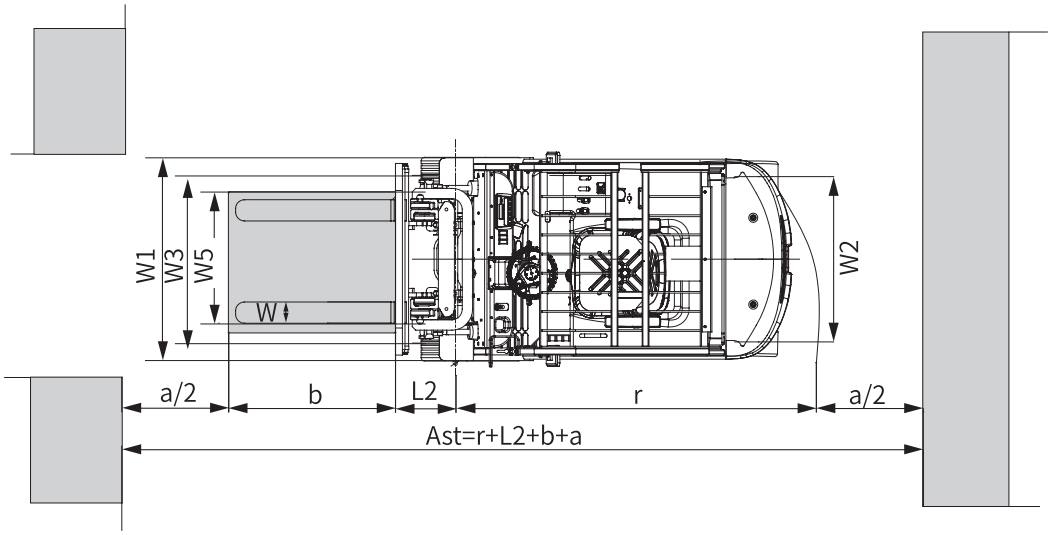

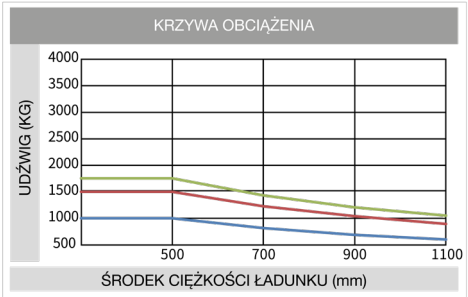

CPD10 CPD15 CPD18

INFORMACJA: Oś pionowa oznacza udźwig, a oś pozioma środek ciężkości ładunku obliczany jako odległość od czoła wideł do środka ciężkości standardowego ładunku (sześcianu o krawędzi długości 1000 mm). W przypadku pochylenia masztu do przodu, stosowania niestandardowych wideł lub transportu ładunków gabarytowych udźwig jest mniejszy. Z wykresu można odczytać udźwig masztu standardowego dla różnych środków ciężkości ładunku.

PROSTOWNIK BATERII LITOWEJ

MODEL	MARKA BATERII LITOWEJ	ENEROC				HEDING				CNSG Hong SIFANG			
	Pojemność / Napięcie	202Ah	271Ah	404Ah	542Ah	202Ah	272Ah	404Ah	544Ah	320Ah	400Ah	500Ah	600A h
CPD10/CPD15 /CPD18	80V	●	○	—	—	○	○	—	—	—	—	—	—
Niska temeperatura robocza baterii		●								—			
Ładowarka		D80V200ALI-123 (pistoletowy wtyk ładujący) D80V200ALI-423 (pistoletowy wtyk ładujący)											

Informacja: ● standard, ○ opcja, – brak konfiguracji

MASZT DUPLEX O SZEROKIM POLU WIDZENIA								
Model	Maks. Wysokość podnoszenia (mm)	Udźwig (środek ciężkości ładunku 500 mm) (kg)			Całkowita wysokość masztu (mm)	Kąt nachylenia masztu (α/β) (°)		Waga (kg)
		1 t	1.5t	1.8t	1-1.8 t	1 t	1,5 t	1.8 t
M200	2000	1000	1500	1800	1485	2670	2925	3075
M250	2500	1000	1500	1800	1735	2685	2940	3090
M300	3000	1000	1500	1800	1985	2700	2955	3105
M330	3300	1000	1500	1800	2135	2720	2975	3125
M350	3500	1000	1500	1800	2235	2735	2990	3140
M370	3700	1000	1500	1800	2335	2745	3000	3150
M400	4000	1000	1500	1800	2535	2795	3050	3200
M425	4250	1000	1500	1800	2660	2810	3065	3215
M450	4500	1000	1400	1600	2785	2830	3085	3235
M500	5000	1000	1200	1350	3035	2860	3115	3265
M550	5500	900	1100	1200 *1500	3335	2920	3175	3325
M600	6000	800 *1000	800 *1150	850 *1400	3585	2955	3210	3360

INFORMACJA: (1) dotyczy udźwigu znamionowego z bliźniaczymi kołami przednimi;

MASZT DUPLEX Z PEŁNYM WOLNYM SKOKIEM I SZEROKIM POLEM WIDZENIA										
Model	Maks. Wysokość podnoszenia (mm)	Udźwig (środek ciężkości ładunku 500 mm) (kg)			Całkowita wysokość masztu (mm)	Wolny skok (z kratą) (mm)	Kąt nachylenia masztu (α/β) (°)	Waga (kg)		
		1 t	1.5t	1.8t	1.8t	1-1.8 t	1-1.8 t	1 t	1,5 t	1.8 t
ZM200	2000	1000	1500	1800	1485	478	6/8	2680	2935	3085
ZM250	2500	1000	1500	1800	1735	728	6/8	2715	2970	3120
ZM300	3000	1000	1500	1800	1985	978	6/8	2750	3005	3155
ZM330	3300	1000	1500	1800	2135	1128	6/8	2770	3025	3175
ZM350	3500	1000	1500	1800	2235	1228	6/8	2785	3040	3190
ZM370	3700	1000	1500	1800	2335	1328	6/8	2795	3050	3200
ZM400	4000	1000	1500	1800	2535	1528	6/5	2845	3100	3250
ZM425	4250	1000	1500	1800	2660	1653	6/5	2865	3120	3270
ZM450	4500	1000	1400	1600	2785	1778	6/5	2885	3140	3290
ZM500	5000	1000	1200	1350	3035	2028	6/5 6/5	2915	3170	3320
ZM550	5500	900	1100	1200 *1500	3335	2328	3/3 3/5	2980	3235	3385
ZM600	6000	800 *1000	800 *1150	850 *1400	3585	2578	3/3 3/5	3010	3265	3415

INFORMACJA: (1) dotyczy udźwigu znamionowego z bliźniaczymi lub szerokimi kołami przednimi;
(2) 1–1,8 t: wolny skok wyższy o 365 mm bez kraty;

MASZT TRIPLEX Z PEŁNYM WOLNYM SKOKIEM I SZEROKIM POLEM WIDZENIA										
Model	Maks. Wysokość podnoszenia (mm)	Udźwig (środek ciężkości ładunku 500 mm) (kg)			Całkowita wysokość masztu (mm)	Wolny skok (z kratą) (mm)	Kąt nachylenia masztu (α/β) (°)	Waga (kg)		
		1 t	1.5t	1.8t	1.8t	1-1.8 t	1-1.8 t	1 t	1,5 t	1.8 t
ZSM360	3600	1000	1500	1800	1780	770	6/8	2795	3050	3145
ZSM400	4000	1000	1500	1800	1915	905	6/5	2820	3075	3170
ZSM435	4350	1000	1450	1650	2030	1020	6/5	2845	3100	3195
ZSM450	4500	1000	1400	1600	2080	1070	6/5	2855	3110	3205
ZSM470	4700	1000	1350	1550	2150	1140	6/5	2870	3125	3220
ZSM480	4800	1000	1300	1500	2180	1170	6/5	2880	3135	3230
ZSM500	5000	1000	1200	1300	2280	1270	6/5 6/5	2900	3155	3250
ZSM540	5400	1000	1000	1550	2405	1395	3/3 3/5	2925	3180	3275
ZSM600	6000	700 *1000	750 *1100	750 *1300	2630	1620	3/3 3/5	2995	3250	3345
ZSM650	6500	550 *1000	600 *1050	600 *1100	2830	1820	3/3 3/5	3035	3290	3385
ZSM700	7000	*900	*950	*950	3015	2005	3/3 3/5	3075	3330	3425

INFORMACJA: (1) dotyczy udźwigu znamionowego z bliźniaczymi lub szerokimi kołami przednimi;
(2) 1–1,8 t: wolny skok wyższy o 480 mm bez kraty;

Niezawodny, specjalnie zaprojektowany wyświetlacz

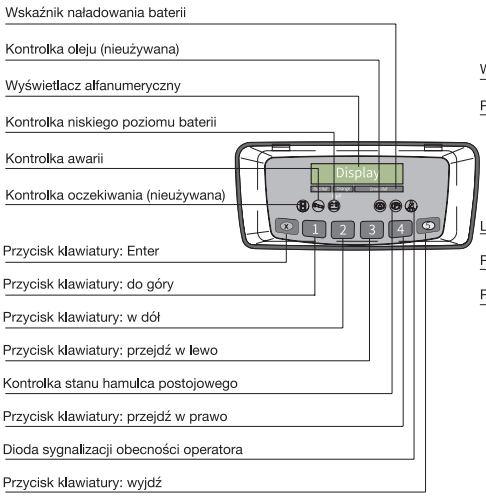

Wyświetlacz ZAPI

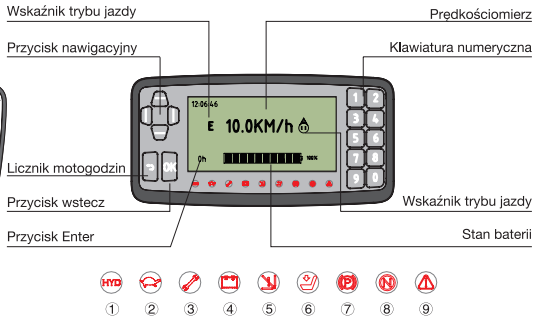

Wyświetlacz Inmotion

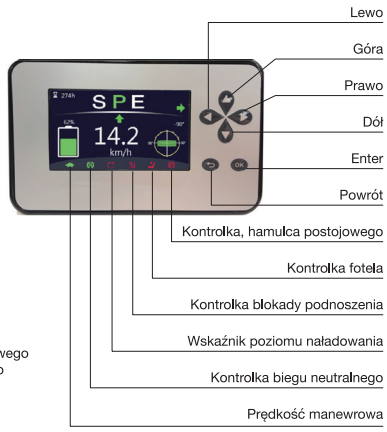

Kolorowy wyświetlacz

Wysoka wydajność

Sprawność ładowania powyżej 95% spełnia wymagania energooszczędności i ograniczenia emisji.

Czas ładowania

Naładowanie do 100% nawet w 120 min.

Bezpieczeństwo

Wbudowane zabezpieczenie przed nieprawidłowym podłączeniem, lepsza izolacja w przypadku awarii; Doskonała funkcja prostownika pozwala na lepszą konserwację.

Konfiguracja standardowa

- Podstawowy maszt zapewniający szerokie pole widzenia
- Widły standardowe
- Karetka standardowa kl. II
- Bateria
- Standardowy fotel
- Klatka ochronna operatora
- Wyświetlacz zintegrowany LCD
- Opony pneumatyczne
- Hak holowniczy
- Światło ostrzegawcze, migające LED
- Uchwyt do jazdy tyłem z przyciskiem sygnału dźwiękowego

Wyposażenie opcjonalne

- Ostroga
- Pełna kabina z ogrzewaniem
- Hak podnoszący
- Obrotnica
- Lusterko wsteczne
- Przesuw boczny wideł
- Chwytak do rol papieru
- Lampa ostrzegawcza (obrotowa lub brzęczyk)
- Opony pełne
- Światło robocze tylne
- Chwytak do beczek
- Stabilizator ładunku
- Poszerzona karetka wideł
- Wydłużone widły
- Chwytak obrotowy
- Podwójne opony
- Trzecia i czwarta sekcja hydrauliczna z przewodami
- Osłona siłownika przechyłu/skrętu
- Opony pełne niebrudzące
- Maszt duplex, triplex z pełnym wolnym skokiem o szerokim polu widzenia
- Dostosowany kolor
- Inteligentny system zarządzania flotą

MTL ASCO

WYŁĄCZNY IMPORTER
MTL ASCO sp. z o.o.
ul. Wielowiejska 53, 44-120 Pyskowice
NIP 6310111062 **tel. 32/411-12-13**
heli@helipolska.pl www.helipolska.pl

PARTNER REGIONALNY

Nr katalogu
20210604