HELI
POLSKA

4-5t

Spalinowy wózek widłowy (Euro V)

W ILOŚCI PRODUKOWANYCH WÓZKÓW
NR 1
NA ŚWIECIE

Seria G3

www.helipolska.pl

NOWA GENERACJA NIEZRÓWNANA JAKOŚĆ

Spalinowy wózek widłowy z przeciwwagą serii G3 4–5t to doskonałe połączenie designu i funkcjonalności. Należy do nowej generacji produktów charakteryzujących się inteligentnymi rozwiązaniami, bezpieczeństwem, wydajnością, energooszczędnością i ekologią.

Model silnika

DEUTZ TCD3.6

Niezawodność

- Wysokiej jakości silnik wysokoprężny produkcji niemieckiej.
- Układ oczyszczania spalin obejmujący jedynie DOC i DPF obniża koszty konserwacji i ułatwia obsługę maszyny.
- Najlepsze osiągi w niskich temperaturach (–30°C z nagrzewnicą DEUTZ) zapewniają niezawodność w wymagających warunkach.

Najlepsze osiągi w swojej klasie

- Układ wtryskowy DEUTZ Common Rail (DCR) oraz elektroniczny sterownik silnika (EMR4) zapewniają maksymalne osiągi silnika przy niskich kosztach paliwa
- Wysoki moment obrotowy (406 Nm przy 1300 obr./min) – idealny do wózków widłowych

Czysta moc

- Spełnia wymogi norm emisji Euro V
- Przygotowany na przyszłe wymogi norm spalin

Jeszcze większa wygoda

- Hamulec elektromagnetyczny na osi napędowej – automatyczne parkowanie na pochyłej lub płaskiej nawierzchni
- Uchwyt do jazdy tyłem z przyciskiem sygnału dźwiękowego zapewnia stabilną pozycję siedzącą, bezpieczeństwo i wygodę podczas cofania
- Dwie manetki samochodowe poprawiają wygodę jazdy

- Kubełkowy fotel wysokiej jakości z dużym zakresem regulacji kąta oparcia i podparciami bocznymi przeciwdziała zmęczeniu pleców
- Czujniki obsługujące wspomaganie kierownicy, poprawiają jakość pracy układu
- Zsynchronizowany układ jezdny ogranicza wysiłek potrzebny do operowania wózkiem
- Elektrycznie sterowany hamulec postojowy ułatwia pracę
- Maszt o szerokim polu widzenia wpływa na bezpieczeństwo jazdy
- Amortyzator osi napędowej zapewnia większy komfort jazdy

STAGE V

- Zoptymalizowana konstrukcja przeciwwagi zapewnia lepszą widoczność do tyłu

Jeszcze bardziej niezawodny

- W wózku zastosowano skrzynię biegów z podwójnym kołem zamachowym o dużym przełożeniu (ponad 5), co znacząco poprawia przyspieszenie oraz zdolność pokonywania wzniesień
- Filtr powietrza marki Donaldson zapewnia bardzo dobrą jakość powietrza dolotowego o skuteczności sięgającej 99,8%
- Jeszcze większe bezpieczeństwo pracy dzięki bezobsługowej mokrej osi napędowej z mokrymi hamulcami.
- Wielofunkcyjny, kolorowy wyświetlacz pozwala kontrolować ogólny stan wózka, zapewniając bezpieczeństwo i niezawodność
- Powiększona chłodnica żebrowana poprawia skuteczność chłodzenia

Bardziej bezpieczny

- Przeciwwaga o specjalnej budowie obniża środek ciężkości wózka i poprawia stabilność boczną
- Zintegrowana spawana klatka ochronna operatora o dużej wytrzymałości poprawia bezpieczeństwo
- Pomocniczy układ sterowania parkowaniem poprawia bezpieczeństwo i wydłuża żywotność hamulca postojowego
- System OPS poprawia bezpieczeństwo pracy
- Bezpieczne uruchamianie silnika na biegu neutralnym i blokada ponownego uruchomienia poprawiają bezpieczeństwo pracy
- Automatyczny alarm przekroczenia prędkości (wyposażenie opcjonalne)

STAGE V

Jeszcze większa energooszczędność

- Pompa o zmiennej wydajności z systemem wykrywania obciążenia pozwala zaoszczędzić jeszcze więcej energii. (wyposażenie opcjonalne)
- Poprawiona konstrukcja układu hydraulicznego zmniejsza zużycie paliwa

- Więcej oszczędności dzięki lampom LED

Łatwiejsza konserwacja

- Kąt otwarcia maski 80° ułatwia serwis
- Demontowalny pionowy wydech ułatwia konserwację

4-5t seria G3

PARAMETRY TECHNICZNE					
1. CHARAKTERYSTYKA					
1.1	Producent		HELI		
1.2	Model		CPCD40	CPCD45	CPCD50
1.3	Środek ciężkości		600 (500)		
1.4	Nominalny udźwig	mm	4000 (4500)	4500 (5000)	5000 (5500)
1.5	Rodzaj zasilania	kg	Olej napędowy		
1.6	Pozycja operatora		Siedząca		
2. WYMIARY					
2.1	Całkowita wysokość wysuniętego masztu	H4 (mm)	4235	4235	4395
2.2	Standardowa wysokość podnoszenia	H3 (mm)	3000	3000	3000
2.3	Całkowita wysokość masztu (widły do podłoża, maszt pionowo)	H1 (mm)	2250	2250	2250
2.4	Wysokość kraty ochronnej ładunku (od powierzchni wideł)	H8 (mm)	1210	1210	1395
2.5	Wysokość wolnego skoku wideł	H2 (mm)	150	150	150
2.6	Grubość wideł	T (mm)	50	50	55
2.7	Długość wideł	L3 (mm)	1220	1220	1220
2.8	Szerokość wideł	W (mm)	150	150	150
2.9	Minimalny prześwit (pod masztem)	m1 (mm)	150	150	150
2.10	Długość całkowita (z widłami)	L1 (mm)	4340	4385	4455
2.11	Długość całkowita (bez wideł)	L2 (mm)	3120	3165	3235
2.12	Odległość środka osi przedniej do czoła wideł	X (mm)	565	565	570
2.13	Rozstaw osi kół	L5 (mm)	2000	2000	2000
2.14	Odległość środka osi tylnej do tyłu wózka	L4 (mm)	555	600	660
2.15	Wysokość haka holowniczego	h5 (mm)	420	420	420
2.16	Odległość od powierzchni fotela do klatki ochronnej operatora	h7 (mm)	1020	1020	1020
2.17	Wysokość całkowita (klatka ochronna operatora)	h6 (mm)	2320	2320	2320
2.18	Szerokość całkowita	B (mm)	1450	1450	1450
2.19	Zakres regulacji wideł (zewnętrzna krawędź wideł)	S (mm)	300/1374	300/1374	300/1374
2.20	Rozstaw kół, przód	R (mm)	1150	1150	1150
2.21	Rozstaw kół, tył	P (mm)	1190	1190	1190
2.22	Promień skrętu (wewnętrzny)	V (mm)	250	250	250
2.23	Minimalny promień skrętu	Wa (mm)	2835	2880	2940
2.24	Minimalna szerokość korytarza przy składowaniu prostopadłym	Ra (mm)	2715	2760	2820
2.25	Kąt pochylenia masztu	α/ß (⁰)	6°-12°	6°-12°	6°-12°
3. MASA CAŁKOWITA					
3.1	Masa całkowita	kg	6510	6840	7450
4. KOŁA I OPONY					
4.1	Liczba kół, x – koło napędowe (przód/tył)		2X/2		
4.2	Rodzaj opon(przód/tył)		Opony pneumatyczne		
4.3	Rozmiar opon (przód/tył)		2-300-15-18PR / 2-7,00-12-14PR		
4.4	Nacisk na koła (z obciążeniem), przód/tył		9130/1380	9820/1520	10860/1590
4.5	Nacisk na koła (bez obciążenia), przód/tył		2800/3710	2700/4140	2940/4510
4.6	Hamulec roboczy		Hydraulicznie wspomagany hamulec mokry sterowany pedałem		

STAGE V

PARAMETRY TECHNICZNE					
1. OSIĄGI					
1.1	Producent		HELI		
1.2	Model		CPCD40-DE2G3	CPCD45-DE2G3	CPCD50-DE2G3
1.3	Prędkość podnoszenia (z obciążeniem / bez obciążenia)	mm/s	530/560	500/520	500/520
1.4	Prędkość opuszczania (z obciążeniem / bez obciążenia)	mm/s	500/520		
1.5	Maksymalna prędkość robocza (z obciążeniem / bez obciążenia)	km/h	23/25		
1.6	Maksymalna zdolność pokonywania wzniesień (z obciążeniem / bez obciążenia)	%	46/28	41/28	36/28
1.7	Maksymalna siła uciągu haka (z obciążeniem)	N	43000		
2. UKŁAD JEZDNY I PRZENIESIENIA NAPĘDU					
2.1	Model silnika		DEUTZ TCD3.6		
2.2	Moc znamionowa silnika	kW / obr./min	55,4/2300		
2.3	Znamionowy moment obrotowy silnika	Nm / obr./min	390/1300		
2.4	Liczba cylindrów silnika		4		
2.5	Pojemność skokowa	L (mm)	3,6		
2.6	Pojemność zbiornika paliwa	L (mm)	100		
2.7	Norma spalin		Stage V		
2.8	Biegi (przód/tył)		1/1 – POWER SHIFT		

4-5t seria G3

RASA: Korytarz przy składowaniu prostopadłym
a: Zapas bezpieczeństwa 200mm
b: Długość ładunku

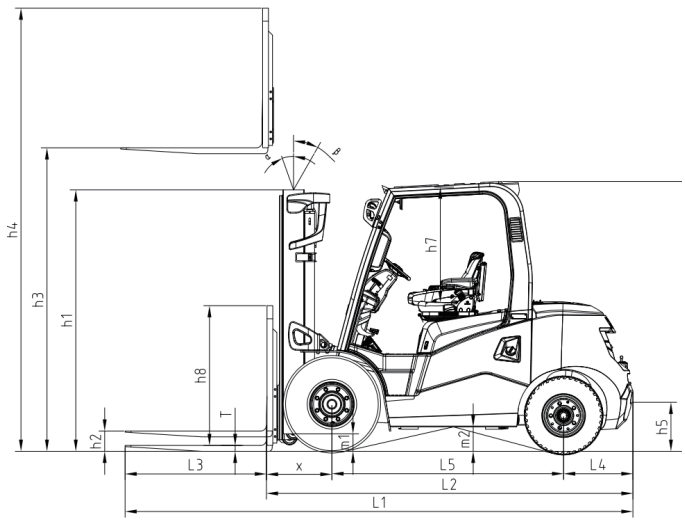

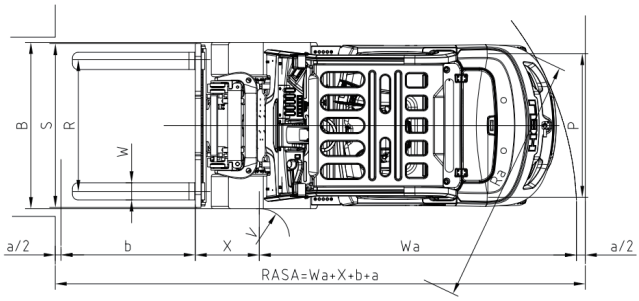

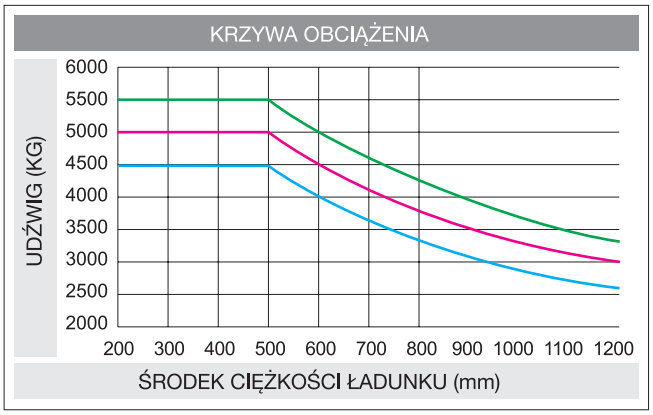

CPCD 40 CPCD 45 CPCD 50

UWAGA: Oś pionowa oznacza udźwig, a oś pozioma środek ciężkości ładunku obliczany jako odległość od czoła wideł. Punktem wyjściowym dla standardowego ładunku jest środek sześcianu o krawędzi 1200 mm. W przypadku pochylenia masztu do przodu, stosowania niestandardowych wideł lub transportu ładunków gabarytowych udźwig jest mniejszy. Udźwig zmienia się w zależności od środka ciężkości zgodnie z diagramem udźwigu.

STAGE V

MASZT DUPLEX O SZEROKIM POLU WIDZENIA										
Model masztu	Maks. wysokość podnoszenia (mm)	Udźwig (środek ciężkości ładunku 600 mm)(kg)			Całkowita wysokość masztu (widły do podłoża) (mm)	Wysokość wolnego skoku wideł (mm)	Ciężar roboczy (bez obciążenia) (kg)			Kąt pochylenia masztu (°) α/ß
		4t	4.5t	5t			4t	4.5t	5t	
M250	2500	4000	4500	5000	2000	150	6457	6787	7397	6/12°
M300	3000	4000	4500	5000	2250	150	6517	6847	7457	6/12°
M330	3300	4000	4500	5000	2400	150	6547	6877	7487	6/12°
M350	3500	4000	4500	5000	2500	150	6572	6902	7512	6/12°
M370	3700	4000	4500	5000	2600	150	6597	6927	7537	6/12°
M400	4000	4000	4500	5000	2800	150	6697	7027	7637	6/12°
M425	4250	4000	4500	5000	2925	150	6722	7052	7662	6/12°
M450	4500	3800 *4000	4300 *4500	4700 *5000	3050	150	6752	7082	7692	6/12°
M475	4750	3700 *4000	4200 *4500	4500 *5000	3175	150	6782	7112	7722	6/12°
M500	5000	3500 *3700	4000 *4200	4250 *4600	3300	150	6807	7137	7747	6/12°
M550	5500	3200 *3400	3600 *4000	4000 *4200	3600	150	6932	7262	7872	6/12°
M600	6000	*3200	3600	*3800	3850	150	6992	7322	7932	6/12°

*- przy podwójnych kołach z przodu

MASZT DUPLEX Z PEŁNYM WOLNYM SKOKIEM O SZEROKIM POLU WIDZENIA											
Model masztu	Maks. wysokość podnoszenia (mm)	Udźwig (środek ciężkości ładunku 600 mm)(kg)			Całkowita wysokość masztu (widły do podłoża) (mm)	Wysokość wolnego skoku wideł (mm)		Ciężar roboczy (bez obciążenia) (kg)			Kąt pochylenia masztu (°) α/ß
		4t	4.5t	5t		4t / 4.5t	5 t	4t	4.5t	5t	
ZM250	2500	4000	4500	5000	2000	790	640	6462	6792	7402	6/12°
ZM300	3000	4000	4500	5000	2250	1040	890	6527	6857	7467	6/12°
ZM330	3300	4000	4500	5000	2400	1190	1040	6562	6892	7502	6/12°
ZM350	3500	4000	4500	5000	2500	1290	1140	6592	6922	7532	6/12°
ZM370	3700	4000	4500	5000	2600	1390	1240	6617	6947	7557	6/12°
ZM400	4000	4000	4500	5000	2800	1590	1440	6707	7037	7647	6/12°
ZM425	4250	4000	4500	5000	2925	1715	1565	6737	7067	7677	6/12°
ZM450	4500	3800 *4000	4300 *4500	4700 *5000	3050	1840	1690	6772	7102	7712	6/12°
ZM475	4750	3700 *4000	4200 *4500	4500 *5000	3175	1965	1815	6807	7137	7747	6/12°
ZM500	5000	3500 *3700	4000 *4200	4250 *4600	3300	2090	1940	6837	7167	7777	6/12°
ZM550	5500	3200 *3400	3600 *4000	4000 *4200	3600	2390	2240	6947	7277	7887	6/12°
ZM600	6000	*3200	*3600	3850	3850	2640	2490	7007	7337	7947	6/12°

INFORMACJA: Wysokość wolnego skoku wideł dla modeli 4–4,5 t bez kraty ochronnej ładunku zwiększa się o 290 mm
Wysokość wolnego skoku wideł dla modelu 5 t bez kraty ochronnej ładunku zwiększa się o 410 mm

*- przy podwójnych kołach z przodu

MASZT TRIPLEX Z PEŁNYM WOLNYM SKOKIEM O SZEROKIM POLU WIDZENIA												
Model masztu	Maks. wysokość podnoszenia (mm)	Udźwig (środek ciężkości ładunku 600 mm)(kg)			Całkowita wysokość masztu (widły do podłoża) (mm)		Wysokość wolnego skoku wideł (mm)		Ciężar roboczy (bez obciążenia) (kg)			Kąt pochylenia masztu (°) α/ß
		4t	4.5t	5t	4t / 4.5t	5 t	4t / 4.5t	5 t	4t	4.5t	5t	
ZSM360	3600	3800 *4000	4350 *4500	4800 *5000	1950	2000	740	640	6722	7052	7662	6/12°
ZSM400	4000	3800 *4000	4350 *4500	4800 *5000	2090	2140	880	780	6767	7097	7707	6/12°
ZSM435	4350	3800 *4000	4350 *4500	4800 *5000	2200	2250	990	890	6807	7137	7747	6/12°
ZSM450	4500	3800 *4000	4350 *4500	4800 *5000	2250	2300	1040	940	6822	7152	7762	6/12°
ZSM470	4700	3500 *3800	4000 *4200	4500 *4800	2365	2365	1155	1005	6847	7177	7787	6/12°
ZSM500	5000	3350 *3500	3800 *4000	4200 *4500	2500	2500	1290	1140	6892	7222	7832	6/12°
ZSM540	5400	3250 *3400	3400 *3700	3800 *4200	2635	2635	1425	1275	6997	7327	7937	6/12°
ZSM600	6000	*3200	*3400	*3800	2870	2870	1660	1510	7077	7407	8017	6/12°

INFORMACJA: Wysokość wolnego skoku wideł dla modeli 4–4,5 t bez kraty ochronnej ładunku zwiększa się o 290 mm
Wysokość wolnego skoku wideł dla modelu 5 t bez kraty ochronnej ładunku zwiększa się o 410 mm

*- przy podwójnych kołach z przodu

HELI POLSKA

WYŁĄCZNY IMPORTER
MTL ASCO sp. z o.o.
ul. Wielowiejska 53, 44-120 Pyskowice
NIP 6310111062 **tel. 32/411-12-13**
heli@helipolska.pl www.helipolska.pl

PARTNER REGIONALNY

MTL ASCO

Nr katalogu
202101222